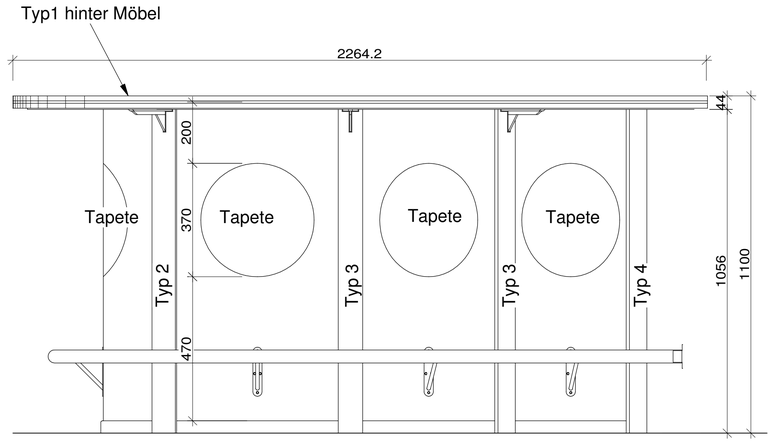

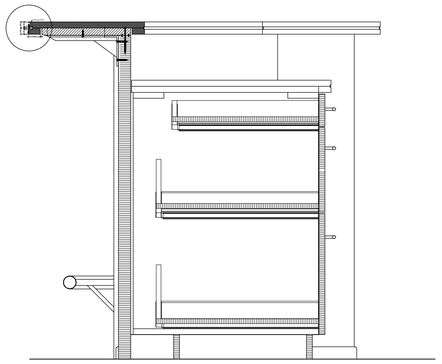

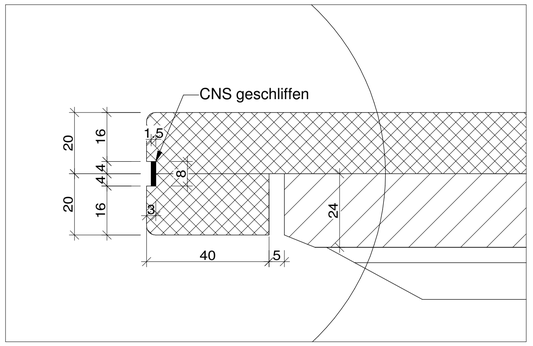

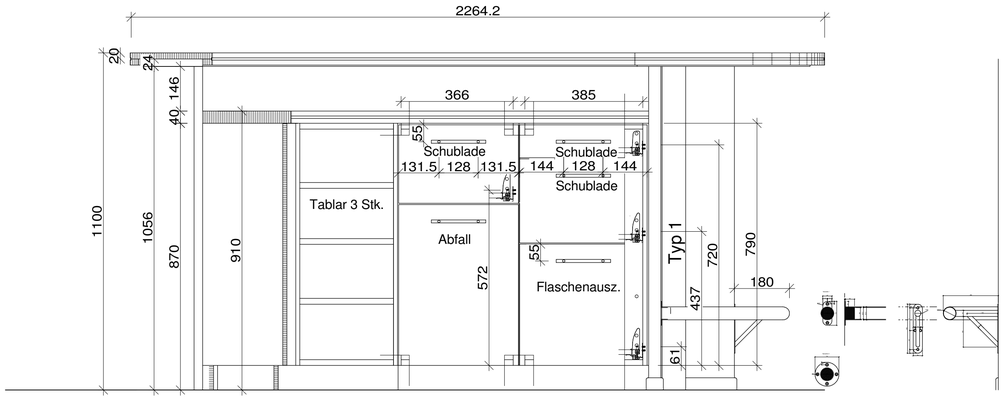

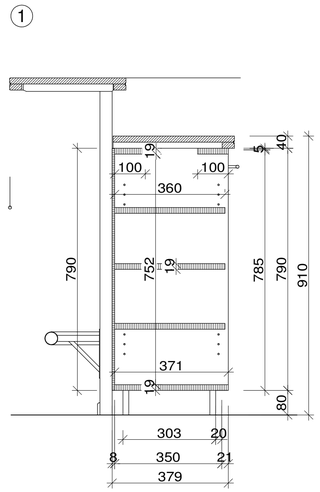

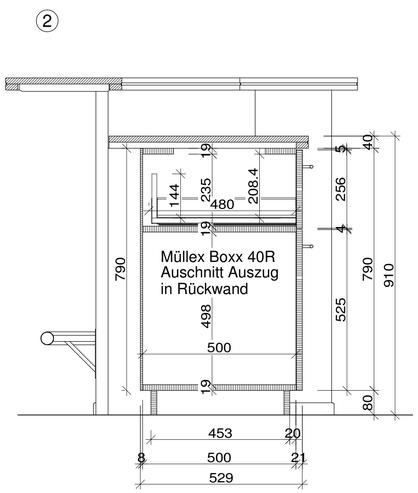

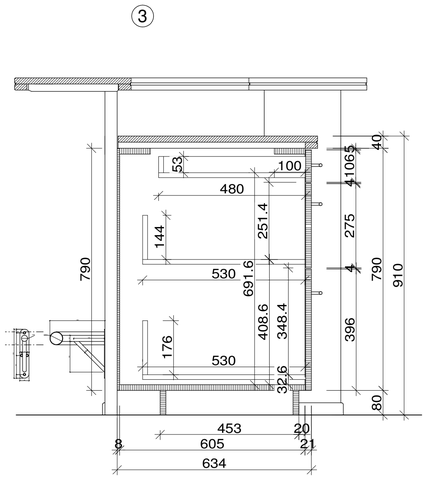

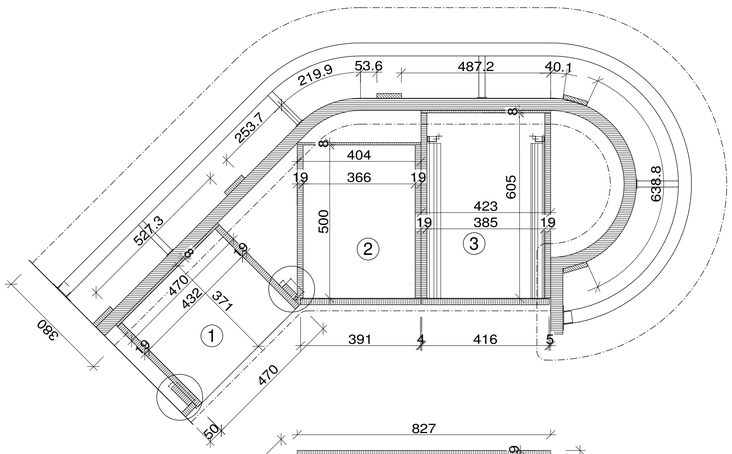

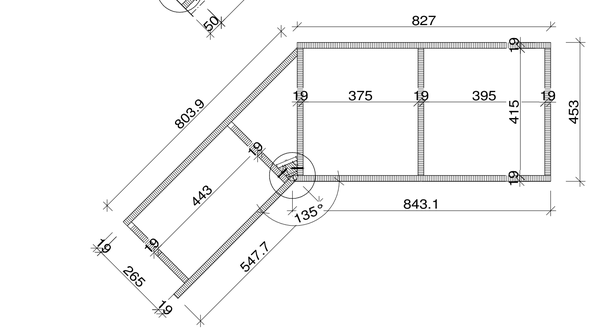

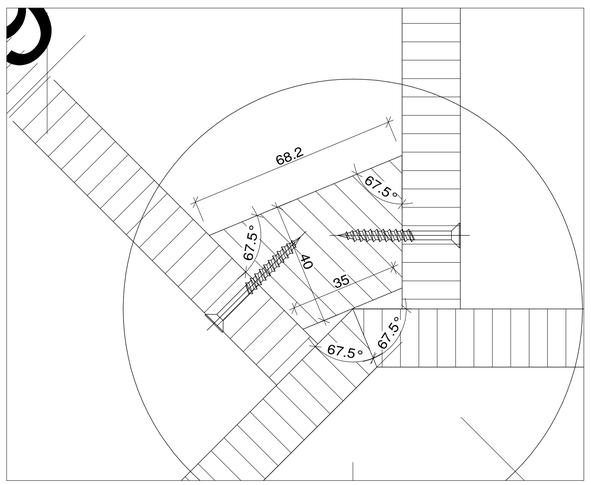

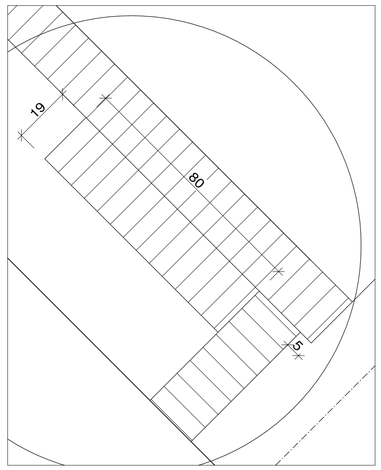

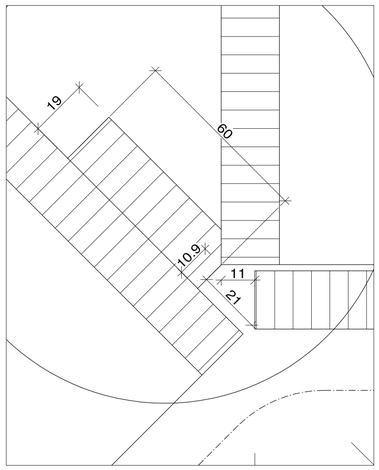

RUNO
RUNO GmbH
Stegackerstr. 2
8409 Winterthur
Tel: 052/ 233 34 34
Fax: 052/ 233 34 35
e-mail: info@runo.ch
www.info@runo.ch

Name:	Herr und Frau Kundt	Auftrags Nr:	604242
Arbeit:	Bar	Datum erstellt:	22.11.10
Position:	5	Datum aktuell:	-
Ausführung:	- - -	Mast:	1:10/1:1
		Plan Nr:	1